2007年　7/29~8/3
平成19年度　佐賀県　唐津市
第60回
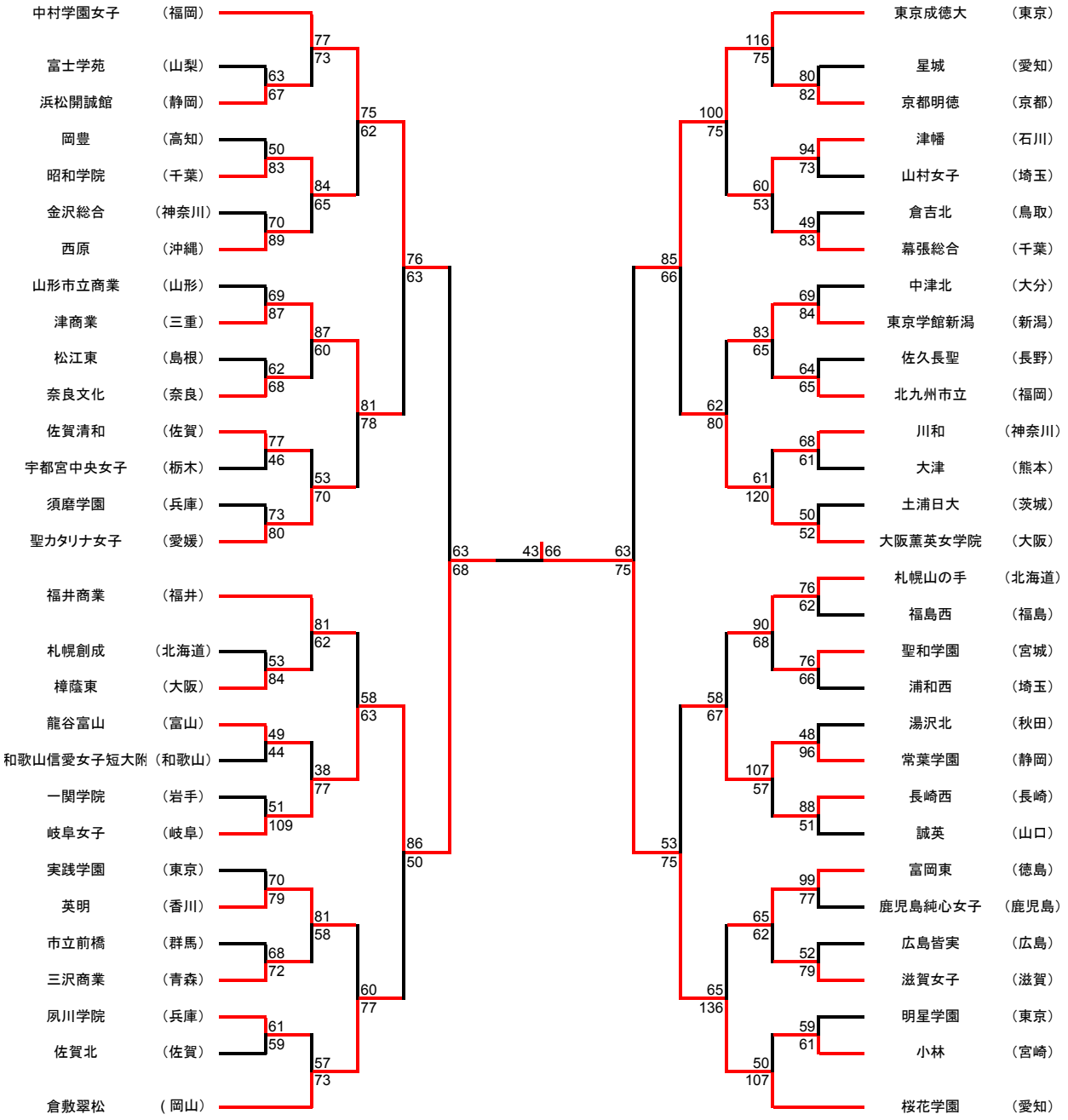
桜花学園　（愛知）　優勝
岐阜女子　（岐阜）　準優勝