第30回　全日本クラブバスケットボール選手権大会
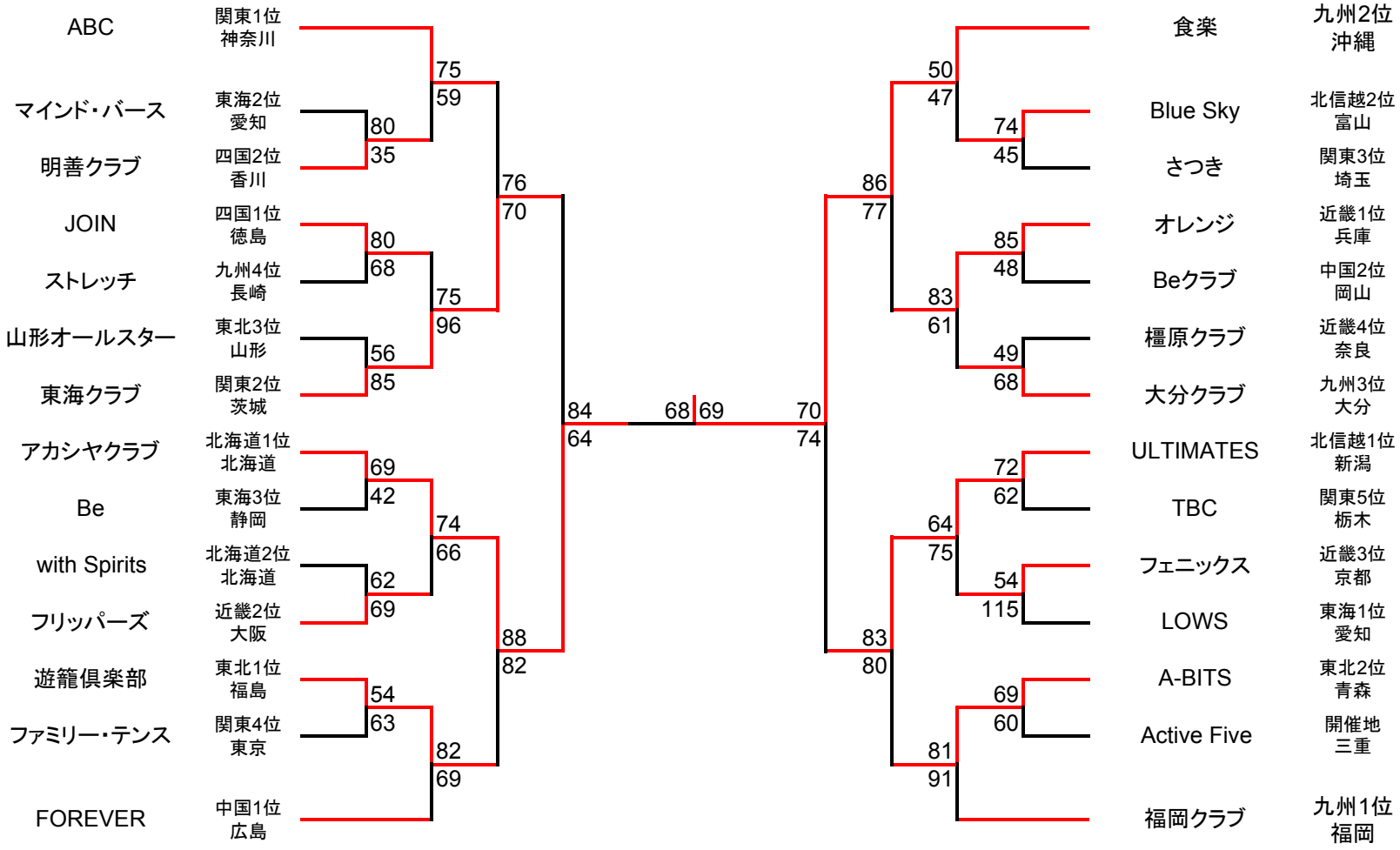
三重