第35回　全日本クラブバスケットボール選手権大会

期日　平成21年3月20-22日
会場　北海道
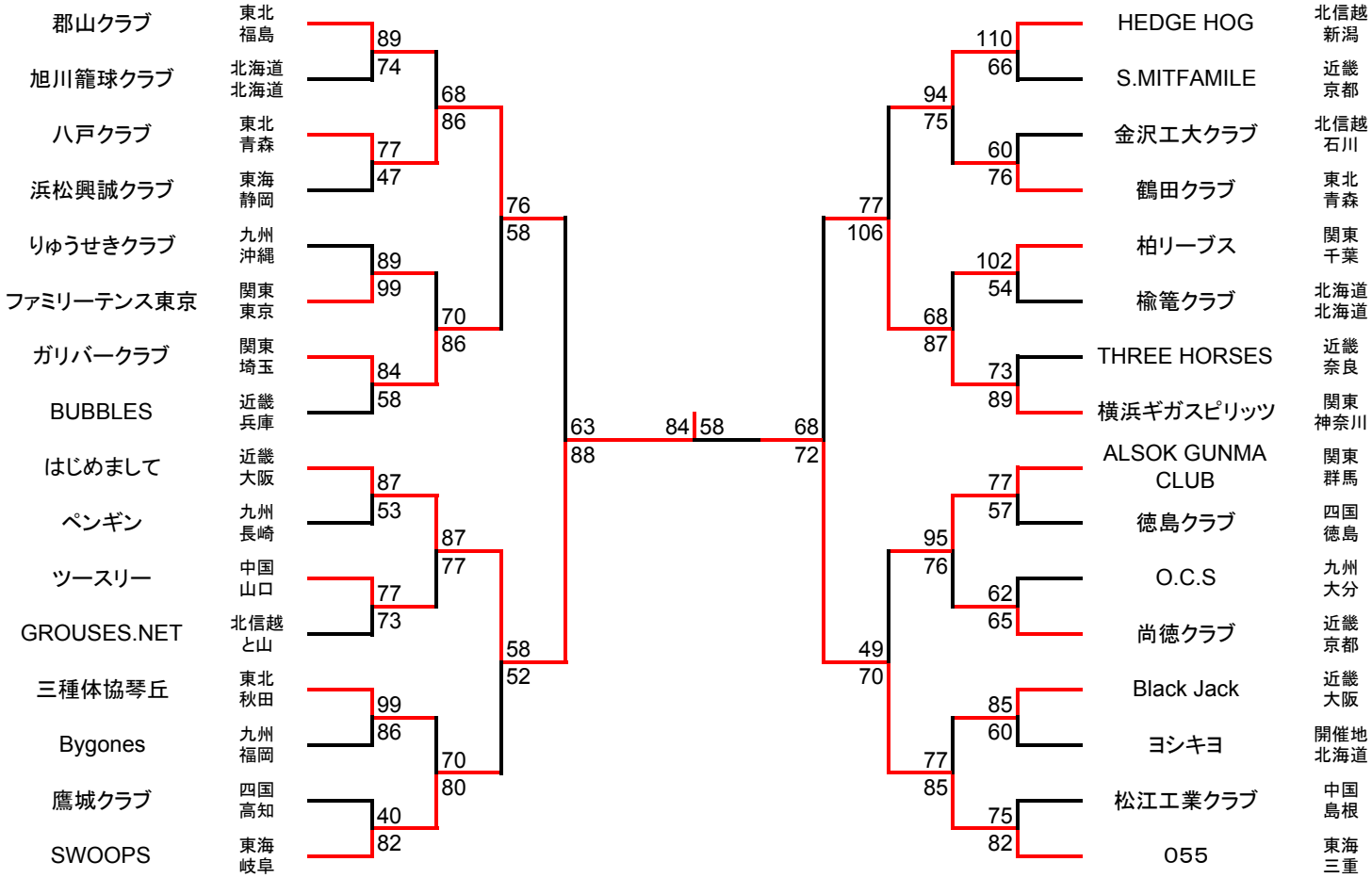
【男子】
優勝　はじめまして
準優勝　055