第58回　　2008年
西日本学生バスケットボール選手権

【男子】
優勝　天理大学
準優勝　東海大学熊本
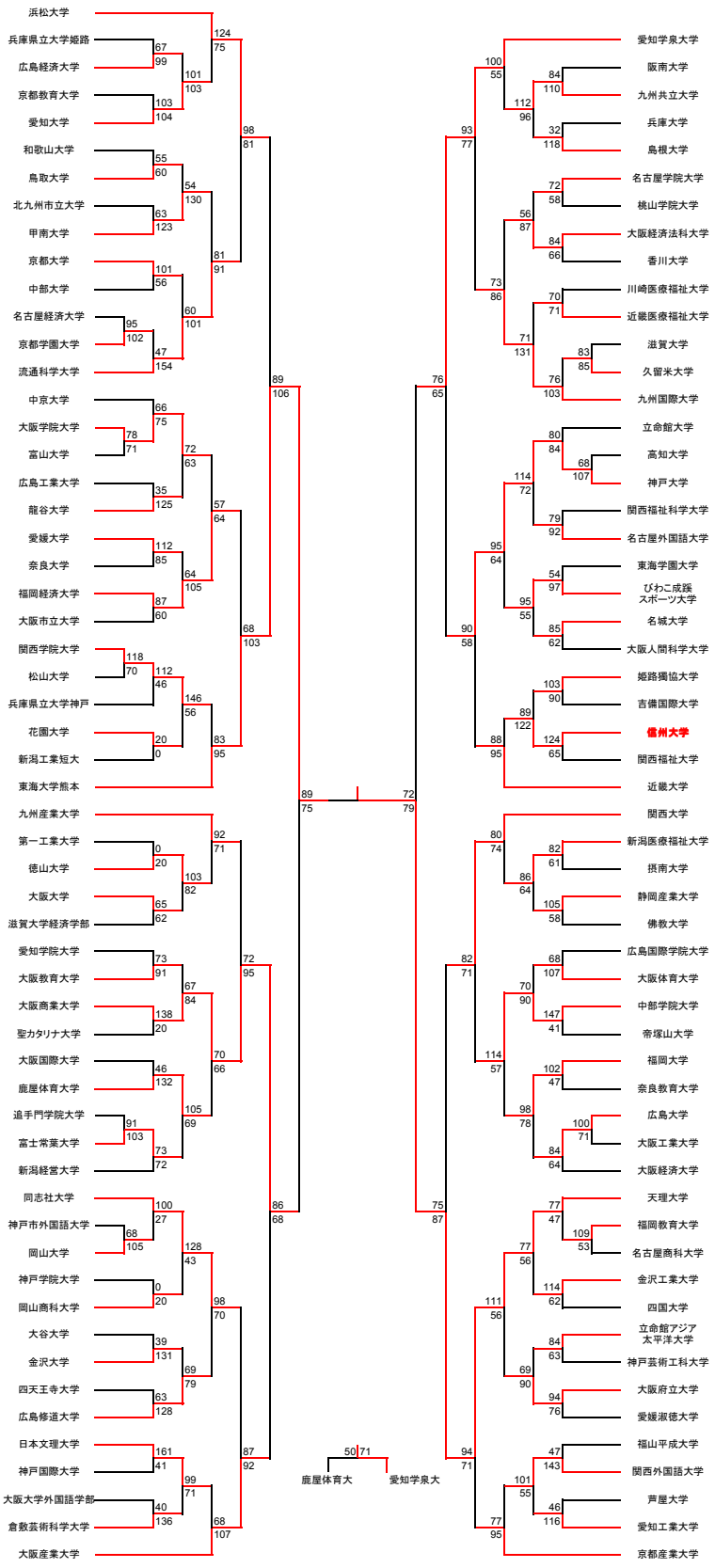
期日　平成20年5月25日-6月1日
会場　大阪府立体育会館　　大阪市立中央体育館